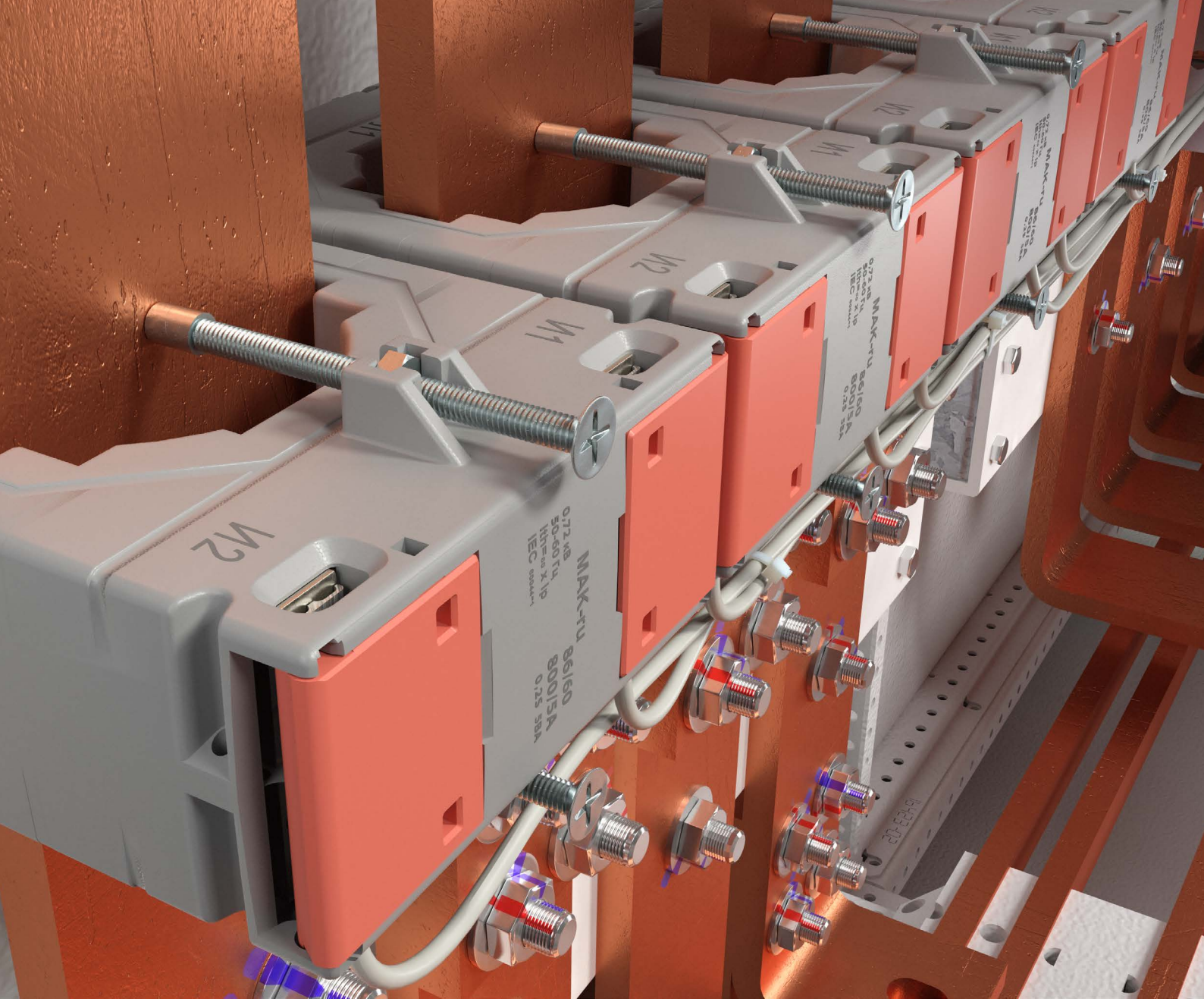

ELERON
ГРУППА КОМПАНИЙ

КАТАЛОГ ТРАНСФОРМАТОРОВ MAK-ru®

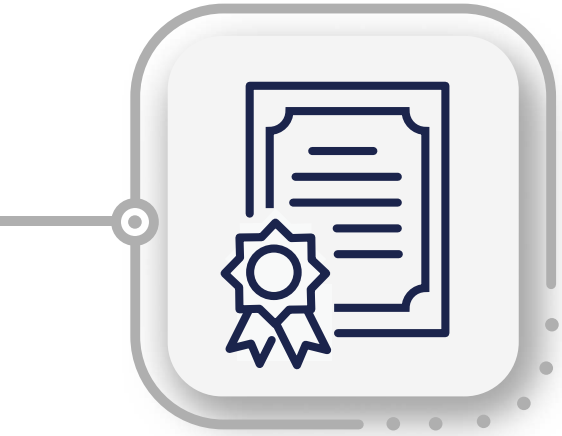

МЫ В ЕДИНОМ ГОСУДАРСТВЕННОМ РЕЕСТРЕ

Номер регистрации измерительных трансформаторов тока МАК-ru®
в госреестре **85467-22**

МЕСТО КОМПАНИИ НА РЫНКЕ

Компания «ЭЛЕРОН про» является одним из признанных лидеров среди российских производителей измерительных трансформаторов тока.

Наши сплоченность и преданность общему делу позволяют компании развиваться и достигать амбициозных целей, опираясь только на отечественных партнеров и поставщиков.

Реализуя задачи импортозамещения, мы уже более 3 лет поставляем крупнейшим производителям электрораспределительной аппаратуры измерительные трансформаторы тока MAK-ru®, аналогичные измерительным трансформаторам тока ведущих европейских марок.

В 2024 году ООО «ЭЛЕРОН про» планирует к выпуску датчики тока и измерительные трансформаторы тока с разъемным сердечником.

Коллектив компании с оптимизмом смотрит в будущее и двигается вперед, объединяя опыт и современные технологии.

ПРЕИМУЩЕСТВА КОМПАНИИ «ЭЛЕРОН ПРО»

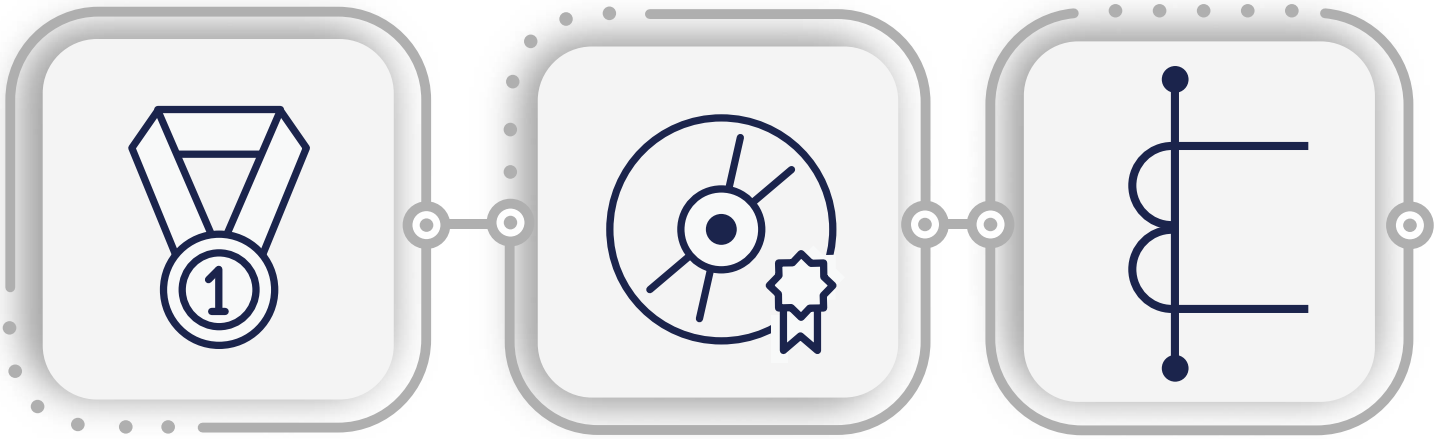

ВЕДУЩИЕ ПРЕДПРИЯТИЯ ОТРАСЛИ

ИСПОЛЬЗУЮТ ИЗМЕРИТЕЛЬНЫЕ ТРАНСФОРМАТОРЫ ТОКА MAK-RU ®

КОМПЛЕКС ПРОГРАММНОГО ОБЕСПЕЧЕНИЯ

ГАРАНТИРУЕТ СТАБИЛЬНОСТЬ И ЭФФЕКТИВНОСТЬ ПРОИЗВОДСТВЕННЫХ И УПРАВЛЕНЧЕСКИХ ПРОЦЕССОВ

СОБСТВЕННАЯ МЕТРОЛОГИЧЕСКАЯ ЛАБОРАТОРИЯ

ПОВЕРЯЕТ ИЗМЕРИТЕЛЬНЫЕ ТРАНСФОРМАТОРЫ ТОКА И ВНОСИТ РЕЗУЛЬТАТЫ НА ОФИЦИАЛЬНЫЙ САЙТ МЕТРОЛОГИЧЕСКОЙ ПОВЕРКИ ФГИС «АРШИН-РОССТАНДАРТ»

ПРЕИМУЩЕСТВА ТРАНСФОРМАТОРОВ ТОКА МАК-RU ®

100% РОССИЙСКИЕ КОМПЛЕКТУЮЩИЕ

- ФИКСИРОВАННЫЙ СРОК ИЗГОТОВЛЕНИЯ
- ЦЕНА НЕ ЗАВИСИТ ОТ КУРСА НАЦИОНАЛЬНОЙ ВАЛЮТЫ
- ДОКУМЕНТАЦИЯ НА РУССКОМ ЯЗЫКЕ
- МИНИМАЛЬНОЕ ТРАНСПОРТНОЕ ПЛЕЧО

СТОЙКИЕ НЕГОРЮЧИЕ

- МАТЕРИАЛЫ КОРПУСА ВЫДЕРЖИВАЮТ БОЛЬШИЙ ДИАПАЗОН ТЕМПЕРАТУР, ЧЕМ ЗАРУБЕЖНЫЕ АНАЛОГИ (-10...+45 °С)
- КЛАСС ИЗОЛЯЦИИ Е: МАХ 120 °С
- ТЕМПЕРАТУРА ХРАНЕНИЯ: -45...+50 °С

30 ЛЕТ

СРОК СЛУЖБЫ

4 ГОДА

ДЛИТЕЛЬНЫЙ МЕЖПОВЕРОЧНЫЙ ПЕРИОД

ГАБАРИТЫ

ГАБАРИТНАЯ ЛИНЕЙКА ТРАНСФОРМАТОРОВ «МАК RU» ® ПОЗВОЛЯЕТ ПОДОБРАТЬ СООТНОШЕНИЕ «НОМИНАЛ/ГАБАРИТ», АНАЛОГИЧНОЕ ВЫСОКОКАЧЕСТВЕННЫМ ЗАРУБЕЖНЫМ ИТТ

ОПЕРАТИВНОСТЬ

ВНЕСЕНИЕ ПОВЕРОЧНЫХ ДАННЫХ НА ОФИЦИАЛЬНЫЙ САЙТ МЕТРОЛОГИЧЕСКОЙ ПОВЕРКИ ФГИС «АРШИН-РОССТАНДАРТ» НА ЭТАПЕ ПРИЕМО-СДАТОЧНЫХ РАБОТ

ТОЧНОСТЬ

ПОВЫШЕНИЕ УРОВНЯ ТОЧНОСТИ И НАДЕЖНОСТИ ТРАНСФОРМАТОРОВ БЕЗ ИЗМЕНЕНИЯ СРОКОВ ИЗГОТОВЛЕНИЯ ПАРТИИ

АККРЕДИТАЦИЯ

РЕГИСТРАЦИОННЫЙ НОМЕР 06-112/ЭЛ-23 ОТ 25.09.2023

СЕРТИФИКАЦИЯ

НА СООТВЕТСТВИЕ СМК ISO 9001-2015

МЕТРОЛОГИЧЕСКАЯ ЛАБОРАТОРИЯ – ЭТО ВАЖНАЯ ЧАСТЬ ИНФРАСТРУКТУРЫ СОВРЕМЕННОГО И ГИБКОГО ПРОИЗВОДСТВА.

Собственная измерительная лаборатория расположена непосредственно на производственной базе компании в городе Сосновый Бор (Ленинградская область), Такое расположение позволило нашим заказчикам получать полностью готовые к эксплуатации партии измерительных трансформаторов тока МАК-ru ® в сроки не увеличенные на срок поверки.

Все партии измерительных трансформаторов тока передаются заказчикам с результатами первичной поверки. Поверочные мероприятия входят в состав приемо-сдаточных работ и сразу заносятся на официальный сайт метрологической поверки ФГИС «Аршин-Росстандарт».

Благодаря участию метрологической лаборатории в едином производственном процессе мы гарантируем качество нашей продукции, подтвержденное проведенными испытаниями на аккредитованном лабораторном комплексе.

SOLIDWORKS

ПРОГРАММНЫЙ КОМПЛЕКС САПР ДЛЯ КОНСТРУКТОРСКОЙ И ТЕХНОЛОГИЧЕСКОЙ ПОДГОТОВКИ ПРОИЗВОДСТВА

PDM-СИСТЕМА

PDM СИСТЕМА УПРАВЛЕНИЯ ДАННЫМИ ОБ ИЗДЕЛИИ

ERP (1С)

ОРГАНИЗАЦИОННАЯ СИСТЕМА ИНТЕГРАЦИИ ПРОИЗВОДСТВА С ОПЕРАЦИЯМИ ПО УПРАВЛЕНИЮ ТРУДОВЫМИ РЕСУРСАМИ, ФИНАНСОВЫМ МЕНЕДЖМЕНТОМ, СКЛАДОМ И ЛОГИСТИКОЙ

БИТРИКС 24

КОРПОРАТИВНЫЙ ПОРТАЛ, ВКЛЮЧАЮЩИЙ БЛОКИ: АВТОМАТИЗАЦИЯ БИЗНЕС-ПРОЦЕССОВ, CRM, TASK MANAGEMENT

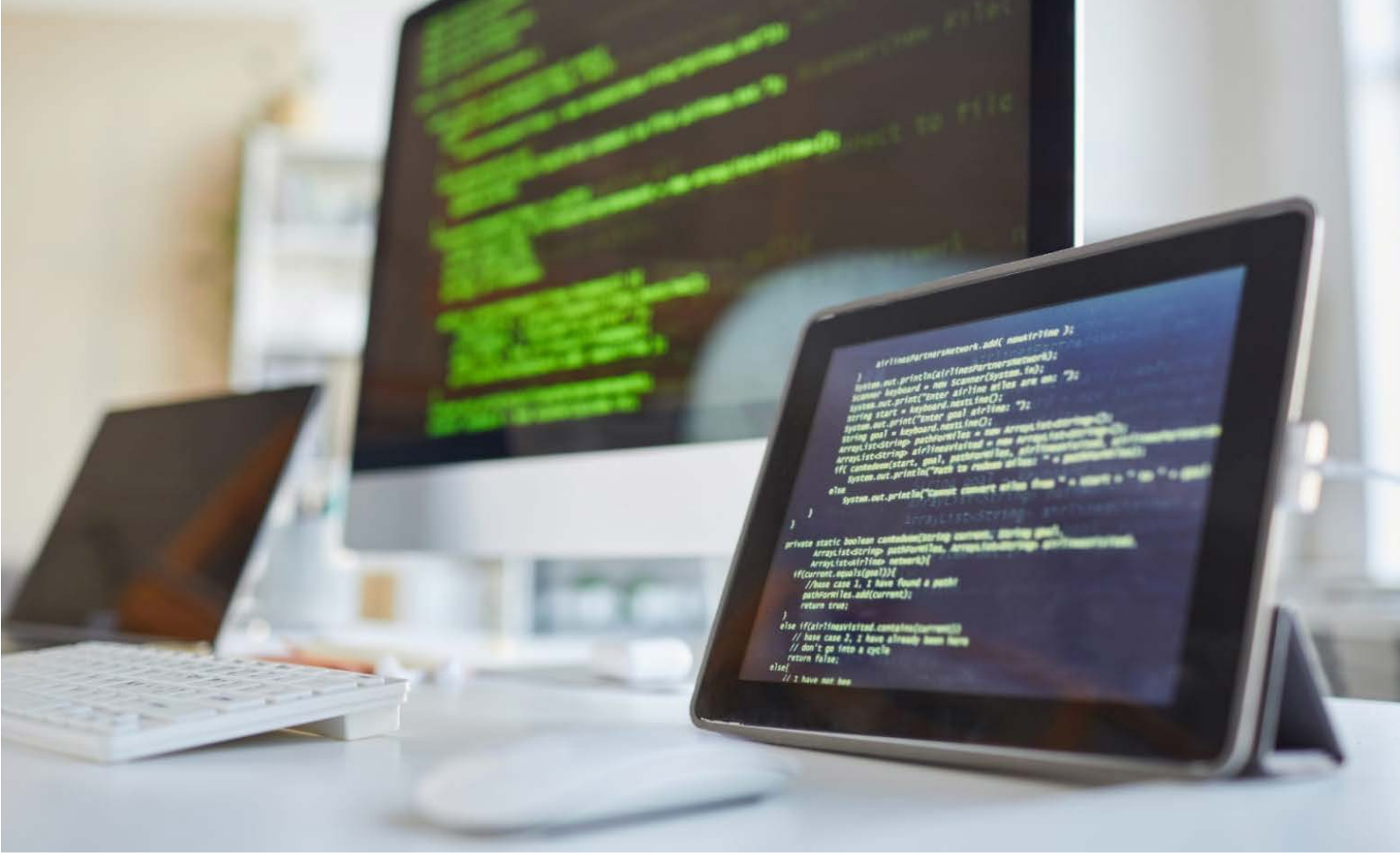

ПРОГРАММНОЕ ОБЕСПЕЧЕНИЕ / ЕДИНОЕ ЦИФРОВОЕ ПРОСТРАНСТВО

В компании внедрена концепция единого информационного пространства как основы для повышения эффективности управления предприятием.
Единое рабочее цифровое пространство компании базируется на программно-аппаратном комплексе, объединяющем все подразделения компании: разработчиков, производство, общий менеджмент организации.
Одним из главных преимуществ такого внедрения является интеграция всех видов деятельности, связывающая информационные потоки различных бизнес-процессов и позволяющая повысить гибкость и эффективность за счет перераспределения ресурсов, унификации взаимодействия со складами, поставщиками, подрядчиками и клиентами.

КОНСТРУКЦИИ И СТАНДАРТЫ ИЗМЕРИТЕЛЬНЫХ ТРАНСФОРМАТОРОВ ТОКА МАК-RU ®

ГОСТ 7746-2015

- Материал корпуса: **негорючий пластик**
- Класс изоляции E: **max. 120 °C**
- Диапазон рабочих температур (C): **-10...+45**
- Температура хранения (C): **-45...+50**
- Номинальное рабочее напряжение (кВ): **0,4**
- Испытательное напряжение (кВ): **0,72**
- Номинальная частота напряжения сети (Гц): **50-60**
- Номинальный ток первичной обмотки (А): **1-6000**
- Номинальный ток вторичной обмотки (А): **5; 1** (по запросу)
- Номинальная нагрузка при cos ф=1,0 ВА: **1; 1,5; 2,5; 5**
- Номинальная нагрузка при cos ф=0,8 ВА: **от 3 до 50**
- Класс точности **0,2; 0,5; 0,2S, 0,5S; 1; 3**
- Термический ток короткого замыкания (Ith):
  - трансформаторы тока с первичной обмоткой: **40 x In**,
  - тип шины: **60 x In**
- Динамический ток короткого замыкания (Idyn): **2,5 x Ith**
- Фактор защиты прибора: **FS5**
- Класс защиты: **IP20**
- Межповерочный интервал: **4 года**
- Срок службы: **30 лет**

АНОНС! ГОТОВИТСЯ К ВЫПУСКУ

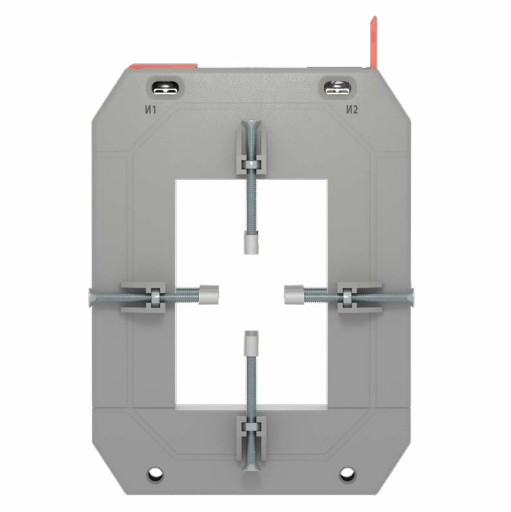

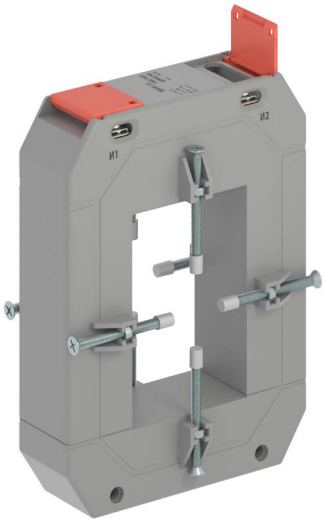

ИЗМЕРИТЕЛЬНЫЙ ТРАНСФОРМАТОР ТОКА С РАЗЪЕМНЫМ СЕРДЕЧНИКОМ

Особенностью трансформаторов тока с разъемным сердечником является возможность подключения трансформатора на уже существующую систему учета без отключения кабелей и шин.
Номинальный ток первичной обмотки : 250 - 1000А

ДАТЧИК ТОКА

Датчики тока предназначены для определения силы постоянного или переменного тока в электрических цепях.
Номинальный ток первичной обмотки: 0-2000 А

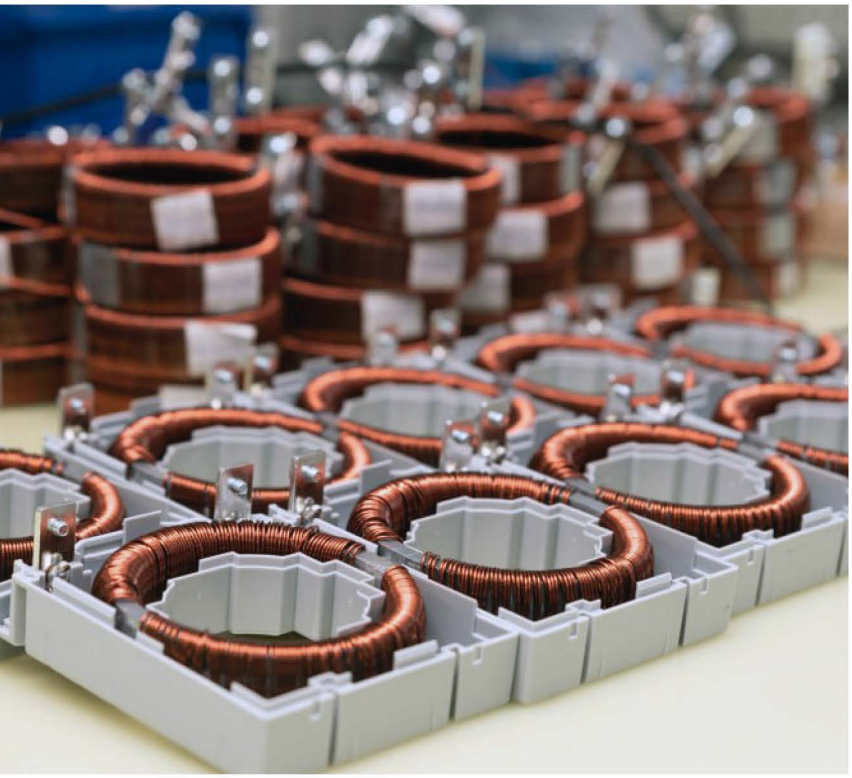

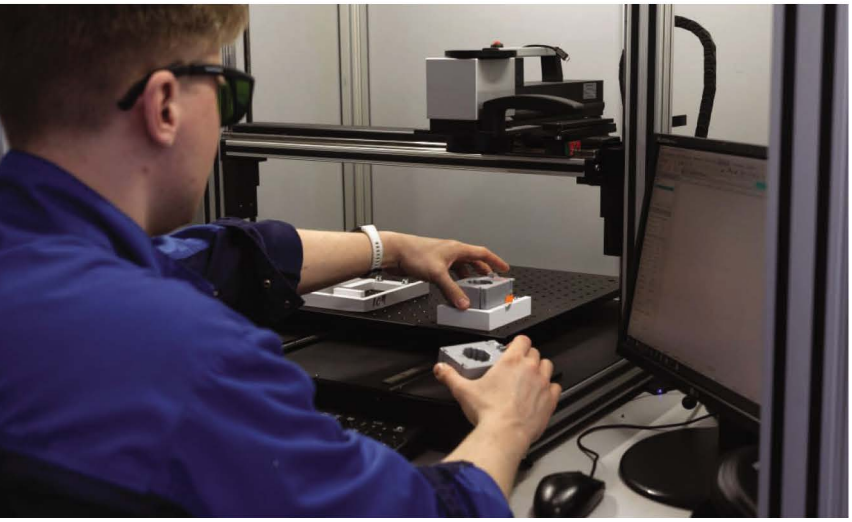

СОДЕРЖАНИЕ КАТАЛОГА ПРОДУКЦИИ

62/WS	Окно под шину отсутствует, подсоединение первичной обмотки винтом M8, ширина 62 мм		Для токов: 5-150 А, Класс точности: 0,2; 0,5; 0,2S, 0,5S; 1	стр. 14
45/14	Окно под проводник 14 мм диаметр проводника до 14 мм, ширина 45 мм	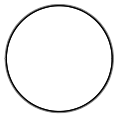	Для токов: 75-300 А, Класс точности: 0,5; 1; 3	стр. 16
45/20	Окно под шину 10 x 20 диаметр проводника до 15 мм, ширина 45 мм	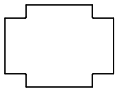	Для токов: 100-300 А, Класс точности: 0,5; 1; 3	стр. 18
62/30	Окно под шину 11 x 30 диаметр проводника до 30 мм, ширина трансформатора 62 мм	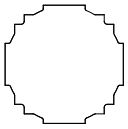	Для токов: 100-800 А, Класс точности: 0,2; 0,5; 0,2S, 0,5S; 1; 3; 5P; 10P	стр. 20
62/40	Окно под шину 11 x 40 диаметр проводника до 31 мм, ширина трансформатора 62 мм	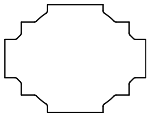	Для токов: 100-800 А, Класс точности: 0,2; 0,5; 0,2S, 0,5S; 1; 3; 5P; 10P	стр. 22
74/50	Окно под шину 12 x 51 диаметр проводника до 41 мм, ширина трансформатора 74 мм	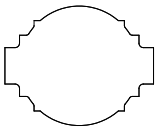	Для токов: 200-1250 А, Класс точности: 0,2; 0,5; 0,2S, 0,5S; 1; 3; 5P; 10P	стр. 24
86/60	Окно под шину 12 x 61 диаметр проводника до 51 мм, ширина трансформатора 86 мм	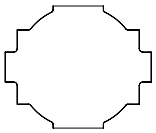	Для токов: 250-1600 А, Класс точности: 0,2; 0,5; 0,2S, 0,5S; 1; 3; 5P; 10P	стр. 26
104/80	Окно под шину 12 x 81 диаметр проводника до 65 мм, ширина трансформатора 104 мм	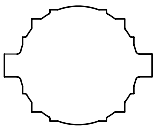	Для токов: 400-2500 А, Класс точности: 0,2; 0,5; 0,2S, 0,5S; 1; 3; 5p; 10P	стр. 28
140/100	Окно под ширину 31 x 101 диаметр проводника до 86 мм, ширина трансформатора 140 мм	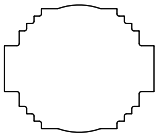	Для токов: 400-4000 А, Класс точности: 0,2; 0,5; 0,2S, 0,5S; 1; 3; 5P; 10P	стр. 30
166/125	Окно под шину 62 x 127 диаметр проводника до 62 мм, ширина трансформатора 226 мм	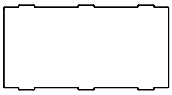	Для токов: 600-5000 А, Класс точности: 0,2; 0,5; 0,2S, 0,5S; 1; 3; 5P; 10P	стр. 32
166/165	Окно под шину 62 x 167 диаметр проводника до 62 мм, ширина трансформатора 266 мм	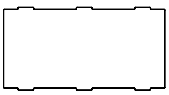	Для токов: 1000-6000 А, Класс точности: 0,2; 0,5; 0,2S, 0,5S; 1; 3; 5P; 10P	стр. 34

MAK-ru® 62/WS

MAK-ru 62/WS – 100/5 – 0,5 – 10

ИСПОЛНЕНИЕ ТРАНСФОРМАТОРА

КОЭФФИЦИЕНТ ТРАНСФОРМАЦИИ:
НОМИНАЛЬНЫЙ ТОК ПЕРВИЧНОЙ ОБМОТКИ: 100 А
НОМИНАЛЬНЫЙ ТОК ВТОРИЧНОЙ ОБМОТКИ: 5 А

КЛАСС ТОЧНОСТИ: 0,5

НОМИНАЛЬНАЯ НАГРУЗКА: 10 ВА

Номинальный ток вторичной обмотки:	5 А	1 А
Для токов:	5-150 А	5-25 А
Класс точности:	0,2; 0,5; 0,2S, 0,5S; 1	0,5; 1; 3
Фактор защиты:	FS5	FS5
Номинальная нагрузка при cos φ = 1.0, ВА:	1; 1,5; 2,5; 5	
Номинальная нагрузка при cos φ = 0.8, ВА:	5; 10	
Подсоединение первичной обмотки:	с помощью винта М8	с помощью винта М8

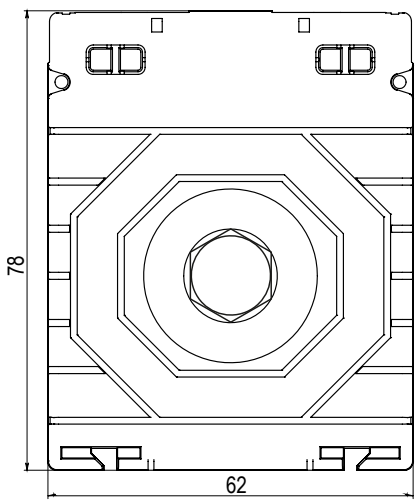

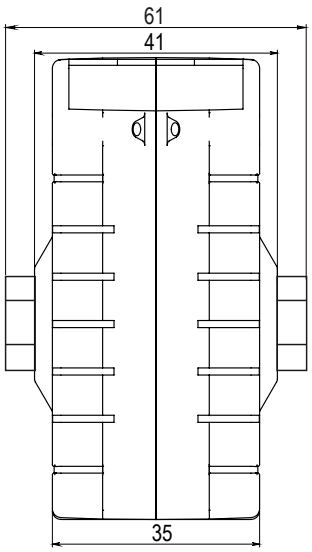

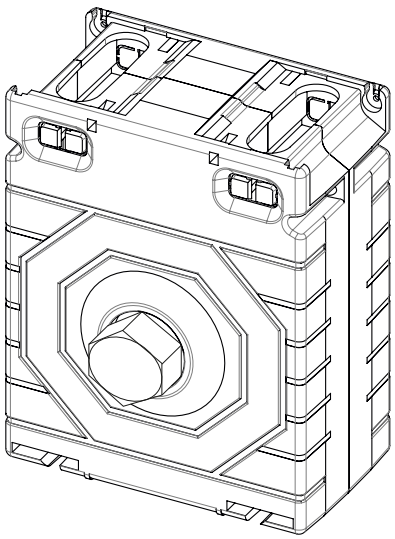

Вторичный ток 1А

ТОК ПЕРВИЧНОЙ ОБМОТКИ, А	НОМИНАЛЬНАЯ НАГРУЗКА, ВА (ДЛЯ КЛАССОВ ТОЧНОСТИ)					
	0.2S	0.5S	0.2	0.5	1	3
5	-	-	-	2,5 5	2,5 5	2,5 5
10	-	-	-	2,5 5	2,5 5	2,5 5
15	-	-	-	2,5 5	2,5 5	2,5 5
20	-	-	-	2,5 5	2,5 5	2,5 5
25	-	-	-	2,5 5	2,5 5	2,5 5

Вторичный ток 5А

ТОК ПЕРВИЧНОЙ ОБМОТКИ, А	НОМИНАЛЬНАЯ НАГРУЗКА, ВА (ДЛЯ КЛАССОВ ТОЧНОСТИ)					
	0.2S	0.5S	0.2	0.5	1	3
5	1	2,5 5	2,5 5	2,5 5	2,5 5	2,5 5
10	1	2,5 5	2,5 5	2,5 5	2,5 5	2,5 5
15	1	2,5 5	2,5 5	2,5 5	2,5 5	2,5 5
20	1	2,5 5	2,5 5	2,5 5	2,5 5	2,5 5
25	1	2,5 5	2,5 5	2,5 5	2,5 5	2,5 5
30	1	2,5 5	2,5 5	5 10	5 10	5 10
40	1	2,5 5	2,5 5	5 10	5 10	5 10
50	1	2,5 5	2,5 5	5 10	5 10	5 10
60	1	2,5 5	2,5 5	5 10	5 10	5 10
75	1	2,5 5	2,5 5	5 10	5 10	5 10
80	1	2,5 5	2,5 5	5 10	5 10	5 10
100	1	2,5 5	2,5 5	5 10	5 10	5 10
150	1	2,5 5	2,5 5	5 10	5 10	5 10

Возможен заказ типов, отличных от указанных в таблице.

MAK-ru® 45/14

MAK-ru 45/14 – 100/5 – 1 – 1

ИСПОЛНЕНИЕ ТРАНСФОРМАТОРА

КОЭФФИЦИЕНТ ТРАНСФОРМАЦИИ:
НОМИНАЛЬНЫЙ ТОК ПЕРВИЧНОЙ ОБМОТКИ: 100 А
НОМИНАЛЬНЫЙ ТОК ВТОРИЧНОЙ ОБМОТКИ: 5 А

КЛАСС ТОЧНОСТИ: 1

НОМИНАЛЬНАЯ НАГРУЗКА: 1 ВА

Номинальный ток вторичной обмотки:	5 А	1 А
Для токов:	75-300 А	40-150 А
Класс точности:	0,5; 1; 3	0,5; 1; 3
Фактор защиты:	FS5	FS5
Номинальная нагрузка при cos φ = 1.0, ВА:	1; 1,5; 2,5; 5	
Номинальная нагрузка при cos φ = 0.8, ВА:	3; 3,75; 5	

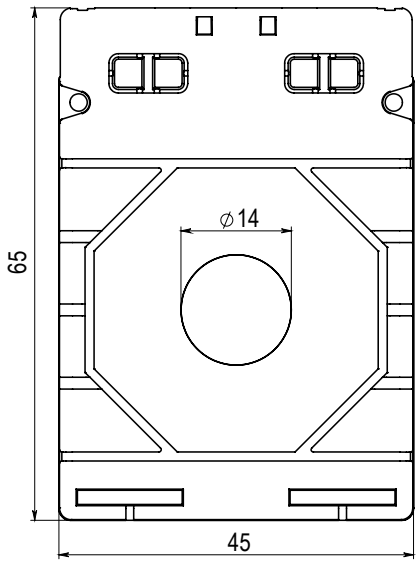

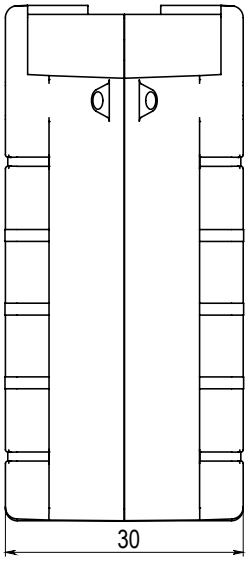

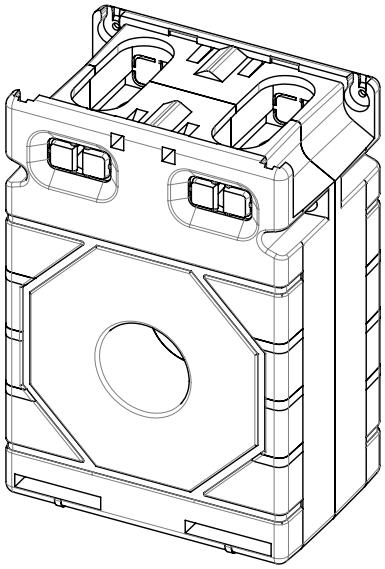

Вторичный ток 1А

ТОК ПЕРВИЧНОЙ ОБМОТКИ, А	НОМИНАЛЬНАЯ НАГРУЗКА, ВА (ДЛЯ КЛАССОВ ТОЧНОСТИ)					
	0.2S	0.5S	0.2	0.5	1	3
50	-	-	-	-	1	1
60	-	-	-	-	1	1
75	-	-	-	-	1	1
80	-	-	-	-	1	1
100	-	-	-	-	1	1
150	-	-	-	1 1,5 2,5	1 1,5 2,5	1 1,5 2,5

Вторичный ток 5А

ТОК ПЕРВИЧНОЙ ОБМОТКИ, А	НОМИНАЛЬНАЯ НАГРУЗКА, ВА (ДЛЯ КЛАССОВ ТОЧНОСТИ)					
	0.2S	0.5S	0.2	0.5	1	3
75	-	-	-	-	1	1
80	-	-	-	-	1	1
100	-	-	-		1	1
150	-	-	-	1	1 1,5	1 1,5
200	-	-	-	1 1,5 2,5	1 1,5 2,5	1 1,5 2,5
250	-	-	-	1 1,5 2,5 3,75	1 2,5 3,75 5	1,5 2,5 3,75 5
300	-	-	-	1 1,5 2,5 3,75	1 2,5 3,75 5	1,5 2,5 3,75 5

Возможен заказ типов, отличных от указанных в таблице.

MAK-ru® 45/20

MAK-ru 45/20 - 100/5 - 1 - 1

ИСПОЛНЕНИЕ ТРАНСФОРМАТОРА

КОЭФФИЦИЕНТ ТРАНСФОРМАЦИИ:
НОМИНАЛЬНЫЙ ТОК ПЕРВИЧНОЙ ОБМОТКИ: 100 А
НОМИНАЛЬНЫЙ ТОК ВТОРИЧНОЙ ОБМОТКИ: 5 А

КЛАСС ТОЧНОСТИ: 1

НОМИНАЛЬНАЯ НАГРУЗКА: 1 ВА

Номинальный ток вторичной обмотки:	5 А	1 А
Для токов:	100-300 А	50-150 А
Класс точности:	0,5; 1; 3	0,5; 1; 3
Фактор защиты:	FS5	FS5
Номинальная нагрузка при cos φ = 1.0, ВА:	1; 1,5; 2,5; 5	
Номинальная нагрузка при cos φ = 0.8, ВА:	3; 3,75; 5	

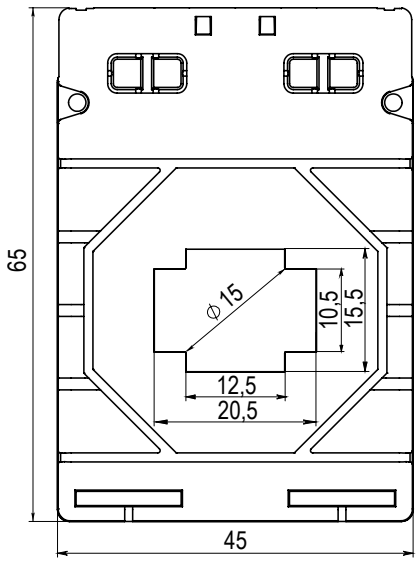

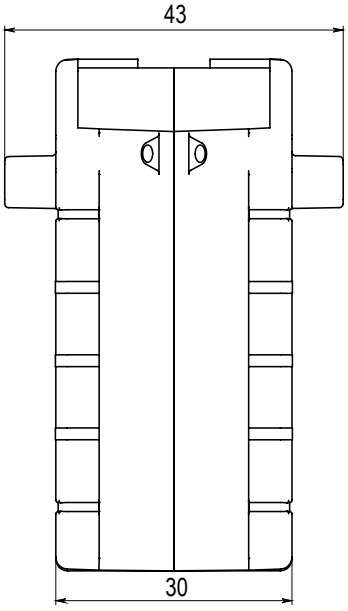

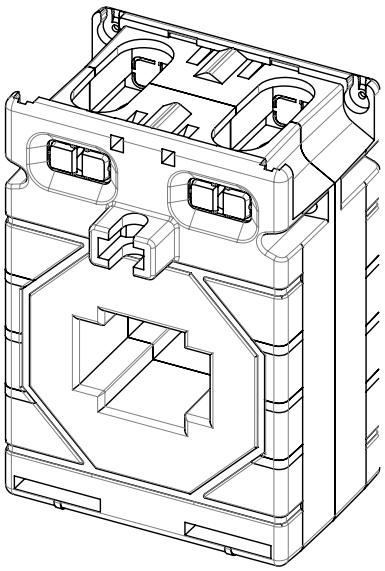

Вторичный ток 1А

ТОК ПЕРВИЧНОЙ ОБМОТКИ, А	НОМИНАЛЬНАЯ НАГРУЗКА, ВА (ДЛЯ КЛАССОВ ТОЧНОСТИ)					
	0.2S	0.5S	0.2	0.5	1	3
50	-	-	-	-	1	1
60	-	-	-	-	1	1
75	-	-	-	-	1	1
80	-	-	-	-	1	1
100	-	-	-	-	1	1
150	-	-	-	1 1,5 2,5	1 1,5 2,5	1 1,5 2,5

Вторичный ток 5А

ТОК ПЕРВИЧНОЙ ОБМОТКИ, А	НОМИНАЛЬНАЯ НАГРУЗКА, ВА (ДЛЯ КЛАССОВ ТОЧНОСТИ)					
	0.2S	0.5S	0.2	0.5	1	3
100	-	-	-		1	1
150	-	-	-	1	1 1,5	1 1,5
200	-	-	-	1 1,5 2,5	1 1,5 2,5	1 1,5 2,5
250	-	-	-	1 1,5 2,5 3,75	1,5 2,5 3,75 5	1,5 2,5 3,75 5
300	-	-	-	1 1,5 2,5 3,75	1,5 2,5 3,75 5	1,5 2,5 3,75 5

Возможен заказ типов, отличных от указанных в таблице.

MAK-ru® 62/30

MAK-ru 62/30 – 100/5 – 0,5 – 1

ИСПОЛНЕНИЕ ТРАНСФОРМАТОРА

КОЭФФИЦИЕНТ ТРАНСФОРМАЦИИ:
НОМИНАЛЬНЫЙ ТОК ПЕРВИЧНОЙ ОБМОТКИ: 100 А
НОМИНАЛЬНЫЙ ТОК ВТОРИЧНОЙ ОБМОТКИ: 5 А

КЛАСС ТОЧНОСТИ: 0,5

НОМИНАЛЬНАЯ НАГРУЗКА: 1 ВА

Номинальный ток вторичной обмотки:	5 А	1 А
Для токов:	100-800 А	100-600 А
Класс точности:	0,2; 0,5; 0,2S, 0,5S; 1; 3; 5 P; 10 P	0,5; 1; 3; 5P; 10P
Фактор защиты:	FS5	FS5
Номинальная нагрузка при cos φ = 1.0, ВА:	1; 1,5; 2,5; 5	
Номинальная нагрузка при cos φ = 0.8, ВА:	3; 3,75; 5; 10; 15	

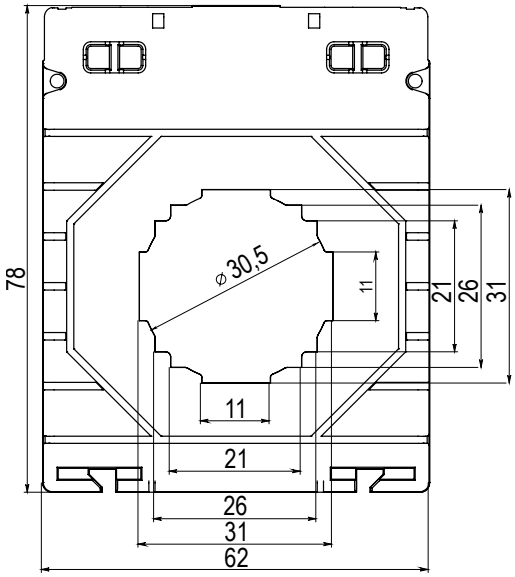

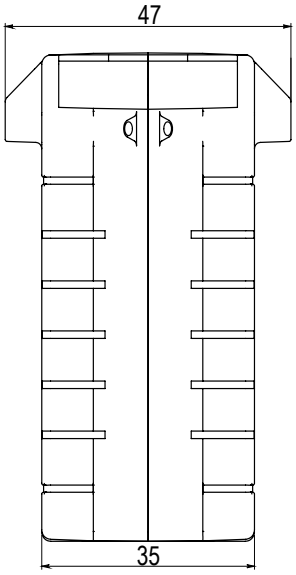

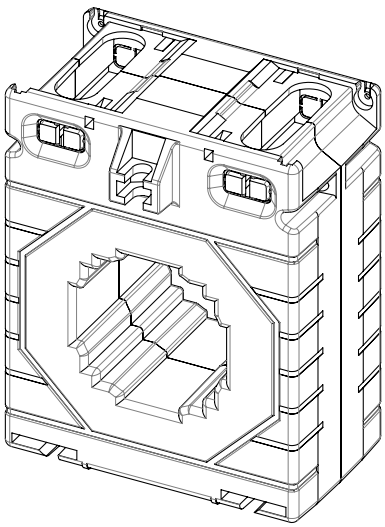

Вторичный ток 1А

ТОК ПЕРВИЧНОЙ ОБМОТКИ, А	НОМИНАЛЬНАЯ НАГРУЗКА, ВА (ДЛЯ КЛАССОВ ТОЧНОСТИ)						
	0.5S	0.2	0.5	1	3	5P	10P
40	-	-	-	1	1	1	1
50	-	-	-	1	1	1	1
60	-	-	-	1	1	1	1
75	-	-	-	1	1	1	1
80	-	-	-	1	1	1	1
100	-	-	1	1	1	1	1
150	-	-	1 1,5	1 1,5 2,5	1 1,5 2,5	1 1,5 2,5	1 1,5 2,5
200	-	-	1 1,5 2,5	1 1,5 2,5 5	1 1,5 2,5 5	1 1,5 2,5 5	1 1,5 2,5 5
250	-	-	1 1,5 2,5	1 1,5 2,5 5	1 1,5 2,5 5	1 1,5 2,5 5	1 1,5 2,5 5
300	-	-	1 1,5 2,5	1 1,5 2,5 5	1 1,5 2,5 5	1 1,5 2,5 5	1 1,5 2,5 5
400	-	-	1 1,5 2,5	1 1,5 2,5 5	1 1,5 2,5 5	1 1,5 2,5 5	1 1,5 2,5 5
500	-	-	1 1,5 2,5	1 1,5 2,5 5	1 1,5 2,5 5	1 1,5 2,5 5	1 1,5 2,5 5
600	-	-	1 1,5 2,5	1 1,5 2,5 5	1 1,5 2,5 5	1 1,5 2,5 5	1 1,5 2,5 5

Вторичный ток 5А

ТОК ПЕРВИЧНОЙ ОБМОТКИ, А	НОМИНАЛЬНАЯ НАГРУЗКА, ВА (ДЛЯ КЛАССОВ ТОЧНОСТИ)						
	0.2S	0.5S	0.2	0.5	1	3	5P/10P
100	-	1	1	1	1	1	1 1,5
150	1	1	1	1	1,5 2,5 3,75	1,5 2,5 3,75	1,5 2,5 3,75
200	1	1 1,5 2	1 1,5	2,5 3,75 5	1,5 2,5 3,75	1,5 2,5 3,75	1,5 2,5 3,75
250	1 2,5	1 1,5 2,5	1,5 2,5	2,5 3,75 5	2,5 3,75 5	2,5 3,75 5	2,5 3,75 5
300	1 2,5	1 1,5 2,5	2,5 3,75	2,5 3,75 5	2,5 3,75 5	2,5 3,75 5	2,5 3,75 5
400	1 2,5	2,5 3,75 5	2,5 3,75 5	2,5 3,75 5	3,75 5 10	3,75 5 10	3,75 5 10
500	1 2,5	2,5 3,75 5	2,5 3,75 5	3,75 5 10	3,75 5 10	3,75 5 10	3,75 5 10
600	1 2,5	2,5 3,75 5	2,5 3,75 5	3,75 5 10	3,75 5 10	3,75 5 10	3,75 5 10
750	1 2,5 5	3,75 5 10	2,5 3,75 5	3,75 5 10	3,75 5 10	3,75 5 10	3,75 5 10
800	2,5 3,75 5	3,75 5 10	2,5 3,75 5	3,75 5 10	3,75 5 10 15	3,75 5 10	3,75 5 10

Возможен заказ типов, отличных от указанных в таблице.

MAK-ru® 62/40

MAK-ru 62/40 - 300/5 - 0,5 - 2,5

ИСПОЛНЕНИЕ ТРАНСФОРМАТОРА

КОЭФФИЦИЕНТ ТРАНСФОРМАЦИИ:
НОМИНАЛЬНЫЙ ТОК ПЕРВИЧНОЙ ОБМОТКИ: 300 А
НОМИНАЛЬНЫЙ ТОК ВТОРИЧНОЙ ОБМОТКИ: 5 А

КЛАСС ТОЧНОСТИ: 0,5

НОМИНАЛЬНАЯ НАГРУЗКА: 2,5 ВА

Номинальный ток вторичной обмотки:	5 А	1 А
Для токов:	150-800 А	250-600 А
Класс точности:	0,2; 0,5; 0,2S, 0,5S; 1; 3; 5 P; 10 P	0,5; 1; 3; 5P; 10P
Фактор защиты:	FS5	FS5
Номинальная нагрузка при cos φ = 1.0, ВА:	1; 1,5; 2,5; 5	
Номинальная нагрузка при cos φ = 0.8, ВА:	3; 3,75; 5; 10	

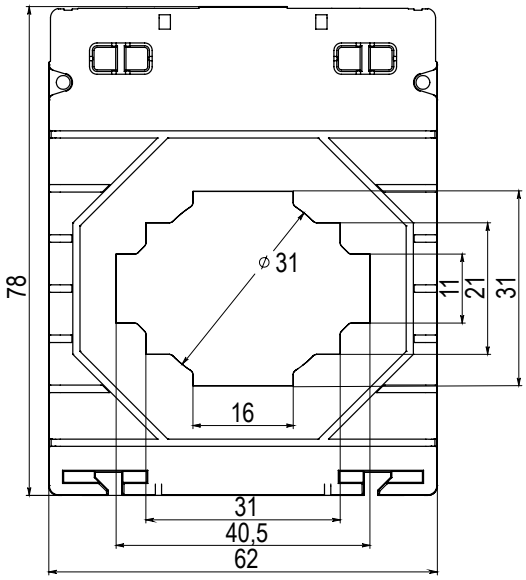

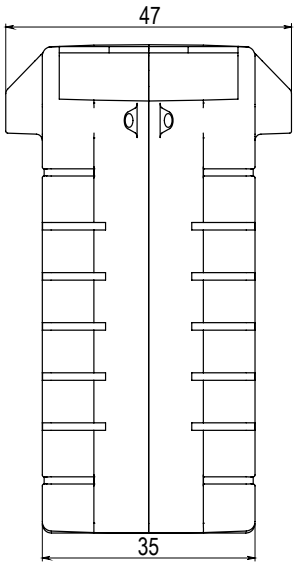

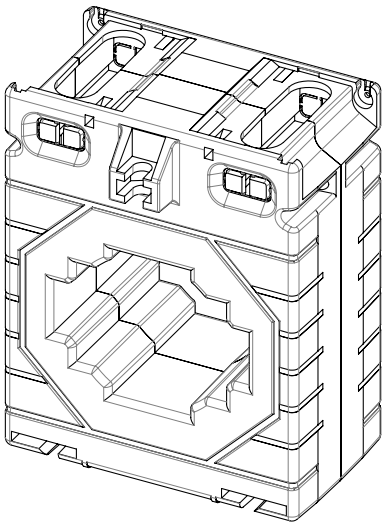

Вторичный ток 1А

ТОК ПЕРВИЧНОЙ ОБМОТКИ, А	НОМИНАЛЬНАЯ НАГРУЗКА, ВА (ДЛЯ КЛАССОВ ТОЧНОСТИ)						
	0.5S	0.2	0.5	1	3	5P	10P
250	-	-	1 1,5 2,5	1 1,5 2,5	1 1,5 2,5	1 1,5 2,5	1 1,5 2,5
300	-	-	1 1,5 2,5	2,5 3,75 5	2,5 3,75 5	2,5 3,75 5	2,5 3,75 5
400	-	-	1 1,5 2,5	2,5 3,75 5	2,5 3,75 5	2,5 3,75 5	2,5 3,75 5
500	-	-	1 1,5 2,5	2,5 3,75 5	2,5 3,75 5	2,5 3,75 5	2,5 3,75 5
600	-	-	2,5 3,75 5	2,5 3,75 5	2,5 3,75 5	2,5 3,75 5	2,5 3,75 5

Вторичный ток 5А

ТОК ПЕРВИЧНОЙ ОБМОТКИ, А	НОМИНАЛЬНАЯ НАГРУЗКА, ВА (ДЛЯ КЛАССОВ ТОЧНОСТИ)						
	0.2S	0.5S	0.2	0.5	1	3	5P/10P
150	-	-	-	-	1	1	1
200	-	-	-	1	1,5 2,5	1,5 2,5	1,5 2,5
250	1	1 1,5	1	1 1,5 2,5	2,5 3,75 5	2,5 3,75 5	2,5 3,75 5
300	1	1 1,5 2	1 1,5	2,5 3,75 5	2,5 3,75 5	2,5 3,75 5	2,5 3,75 5
400	1,5 2,5	2,5 3,75 5	1 1,5 2,5	2,5 3,75 5	2,5 3,75 5	2,5 3,75 5	2,5 3,75 5
500	1,5 2,5	2,5 3,75 5	2,5 3,75 5	2,5 3,75 5	2,5 3,75 5	2,5 3,75 5	2,5 3,75 5
600	1,5 2,5	2,5 3,75 5	2,5 3,75 5	2,5 3,75 5 10	3,75 5 10	3,75 5 10	3,75 5 10
750	2,5 3,75 5	2,5 3,75 5	3,75 5 10	3,75 5 10	3,75 5 10	3,75 5 10	3,75 5 10
800	2,5 3,75 5	2,5 3,75 5	3,75 5 10	3,75 5 10	3,75 5 10	3,75 5 10	3,75 5 10

Возможен заказ типов, отличных от указанных в таблице.

MAK-ru® 74/50

MAK-ru 74/50 – 1000/5 – 0,5 – 10

ИСПОЛНЕНИЕ ТРАНСФОРМАТОРА

КОЭФФИЦИЕНТ ТРАНСФОРМАЦИИ:
НОМИНАЛЬНЫЙ ТОК ПЕРВИЧНОЙ ОБМОТКИ:1000 А
НОМИНАЛЬНЫЙ ТОК ВТОРИЧНОЙ ОБМОТКИ: 5 А

КЛАСС ТОЧНОСТИ: 0,5

НОМИНАЛЬНАЯ НАГРУЗКА: 10 ВА

Номинальный ток вторичной обмотки:	5 А	1 А
Для токов:	200-1250 А	250-800 А
Класс точности:	0,2; 0,5; 0,2S, 0,5S; 1; 3; 5 P; 10 P	0,5; 1; 3; 5P; 10P
Фактор защиты:	FS5	FS5
Номинальная нагрузка при cos φ = 1.0, ВА:	1; 1,5; 2,5; 5	
Номинальная нагрузка при cos φ = 0.8, ВА:	3; 3,75; 5; 10; 15	

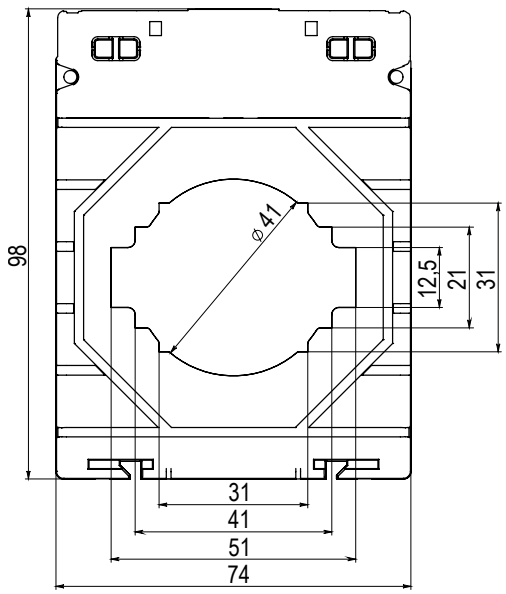

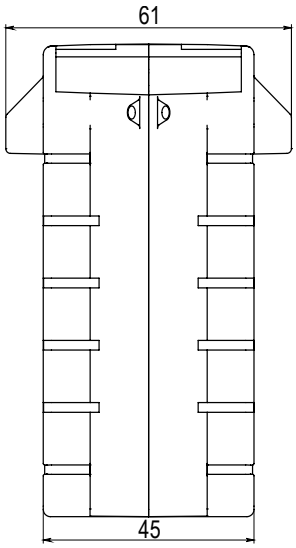

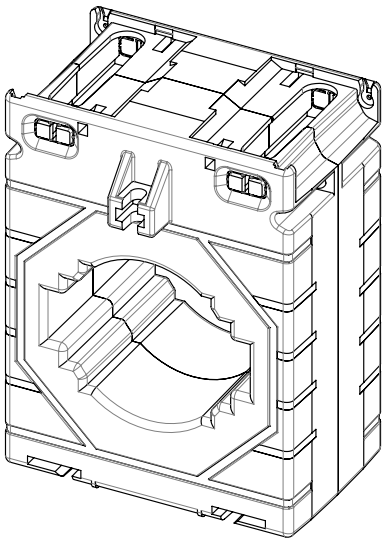

Вторичный ток 1А

ТОК ПЕРВИЧНОЙ ОБМОТКИ, А	НОМИНАЛЬНАЯ НАГРУЗКА, ВА (ДЛЯ КЛАССОВ ТОЧНОСТИ)						
	0.5S	0.2	0.5	1	3	5P	10P
250	-	-	2,5	2,5	2,5	2,5	2,5
300	-	-	2,5	2,5 3,75 5	2,5 3,75 5	2,5 3,75 5	2,5 3,75 5
400	-	-	2,5	2,5 3,75 5	2,5 3,75 5	2,5 3,75 5	2,5 3,75 5
500	-	-	2,5	2,5 3,75 5	2,5 3,75 5	2,5 3,75 5	2,5 3,75 5
600	-	-	2,5 3,75 5	2,5 3,75 5	2,5 3,75 5	2,5 3,75 5	2,5 3,75 5
750	-	-	2,5 3,75 5	2,5 3,75 5	2,5 3,75 5	2,5 3,75 5	2,5 3,75 5
800	-	-	2,5 3,75 5	2,5 3,75 5	2,5 3,75 5	2,5 3,75 5	2,5 3,75 5

Вторичный ток 5А

ТОК ПЕРВИЧНОЙ ОБМОТКИ, А	НОМИНАЛЬНАЯ НАГРУЗКА, ВА (ДЛЯ КЛАССОВ ТОЧНОСТИ)						
	0.2S	0.5S	0.2	0.5	1	3	5P/10P
200	-	-	-	1	2,5 3,75 5	2,5 3,75 5	2,5 3,75 5
250	-	-	-	1 1,5 2,5	2,5 3,75 5	2,5 3,75 5	2,5 3,75 5
300	1	1 1,5 2,5	1	2,5 3,75 5	2,5 3,75 5	2,5 3,75 5	2,5 3,75 5
400	1 1,5	1 1,5 2,5	1 1,5 2,5	2,5 3,75 5	2,5 3,75 5	2,5 3,75 5	2,5 3,75 5
500	1 1,5 2,5	1 1,5 3,75	2,5 3,75 5	2,5 3,75 5	3,75 5 10	3,75 5 10	3,75 5 10
600	2,5 3,75 5	2,5 3,75 5	2,5 3,75 5	3,75 5 10	3,75 5 10	3,75 5 10	3,75 5 10
750	2,5 3,75 5	2,5 3,75 5	3,75 5 10	3,75 5 10	5 10 15	5 10 15	5 10 15
800	2,5 3,75 5	3,75 5 10	3,75 5 10	3,75 5 10	5 10 15	5 10 15	5 10 15
1000	2,5 3,75 5	3,75 5 10	3,75 5 10	3,75 5 10	5 10 15	5 10 15	5 10 15
1250	2,5 3,75 5	3,75 5 10	3,75 5 10	3,75 5 10	5 10 15	5 10 15	5 10 15

Возможен заказ типов, отличных от указанных в таблице.

MAK-ru® 86/60

MAK-ru 86/60 - 1000/5 - 0,5 - 10

ИСПОЛНЕНИЕ ТРАНСФОРМАТОРА

КОЭФФИЦИЕНТ ТРАНСФОРМАЦИИ:
НОМИНАЛЬНЫЙ ТОК ПЕРВИЧНОЙ ОБМОТКИ: 1000 А
НОМИНАЛЬНЫЙ ТОК ВТОРИЧНОЙ ОБМОТКИ: 5 А

КЛАСС ТОЧНОСТИ: 0,5

НОМИНАЛЬНАЯ НАГРУЗКА: 10 ВА

Номинальный ток вторичной обмотки:	5 А	1 А
Для токов:	250-1600 А	400-1500 А
Класс точности:	0,2; 0,5; 0,2S, 0,5S; 1; 3; 5 P; 10 P	0,5S; 0,5; 1; 3; 5P; 10P
Фактор защиты:	FS5	FS5
Номинальная нагрузка при cos φ = 1.0, ВА:	1; 1,5; 2,5; 5	
Номинальная нагрузка при cos φ = 0.8, ВА:	3; 3,75; 5; 10; 15; 20	

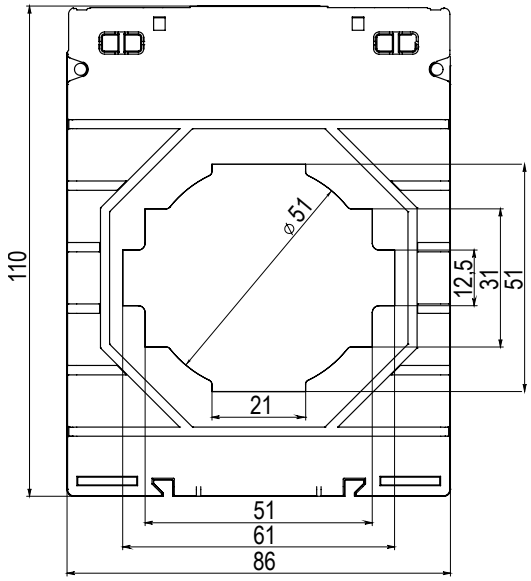

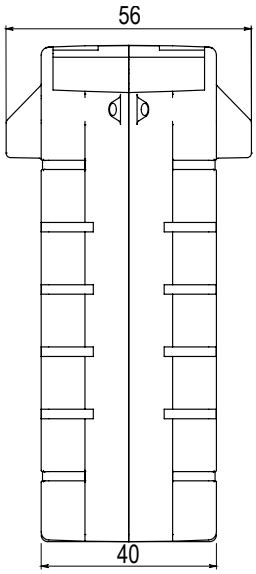

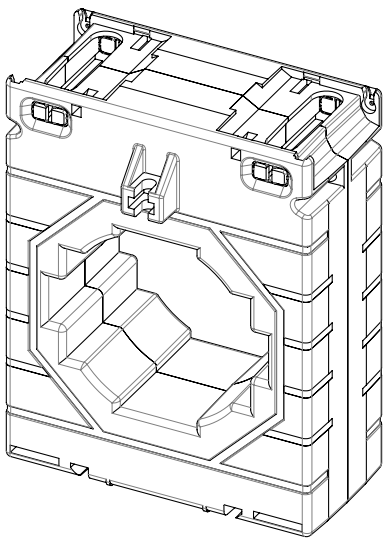

Вторичный ток 1А

ТОК ПЕРВИЧНОЙ ОБМОТКИ, А	НОМИНАЛЬНАЯ НАГРУЗКА, ВА (ДЛЯ КЛАССОВ ТОЧНОСТИ)						
	0.5S	0.2	0.5	1	3	5P	10P
400	1 2,5	-	2,5 3,75 5	2,5 3,75 5	2,5 3,75 5	2,5 3,75 5	2,5 3,75 5
500	-	-	2,5 3,75 5	2,5 3,75 5	2,5 3,75 5	2,5 3,75 5	2,5 3,75 5
600	-	-	2,5 3,75 5	2,5 3,75 5	2,5 3,75 5	2,5 3,75 5	2,5 3,75 5
750	-	-	2,5 3,75 5	2,5 3,75 5	2,5 3,75 5	2,5 3,75 5	2,5 3,75 5
800	-	-	2,5 3,75 5 10	2,5 3,75 5 10	2,5 3,75 5 10	2,5 3,75 5 10	2,5 3,75 5 10
1000	-	-	2,5 3,75 5 10	2,5 3,75 5 10	2,5 3,75 5 10	2,5 3,75 5 10	2,5 3,75 5 10
1200	2,5 3,75 5 10	-	2,5 3,75 5 10	2,5 3,75 5 10	2,5 3,75 5 10	2,5 3,75 5 10	2,5 3,75 5 10
1250	-	-	2,5 3,75 5 10	2,5 3,75 5 10	2,5 3,75 5 10	2,5 3,75 5 10	2,5 3,75 5 10
1500	2,5 3,75 5 10	-	2,5 3,75 5 10	2,5 3,75 5 10	2,5 3,75 5 10	2,5 3,75 5 10	2,5 3,75 5 10

Вторичный ток 5А

ТОК ПЕРВИЧНОЙ ОБМОТКИ, А	НОМИНАЛЬНАЯ НАГРУЗКА, ВА (ДЛЯ КЛАССОВ ТОЧНОСТИ)						
	0.2S	0.5S	0.2	0.5	1	3	5P/10P
250	-	-	-	1 2,5	2,5 3,75 5	2,5 3,75 5	2,5 3,75 5
300	-	-	-	2,5 3,75 5	2,5 3,75 5	2,5 3,75 5	2,5 3,75 5
400	1 2,5	2,5 3,75	1 2,5	3,75 5 10	3,75 5 10	3,75 5 10	3,75 5 10
500	1 2,5	3,75 5	1 2,5	3,75 5 10	3,75 5 10	3,75 5 10	3,75 5 10
600	2,5 3,75	3,75 5	2,5 3,75	3,75 5 10	3,75 5 10	3,75 5 10	3,75 5 10
750	3,75 5	3,75 5	5 10	3,75 5 10	5 10 15	5 10 15	5 10 15
800	3,75 5	5 10	5 10	5 10 15	5 10 15	5 10 15	5 10 15
1000	5 10	5 10	5 10	5 10 15	5 10 15	5 10 15	5 10 15
1200	5 10	5 10	5 10	5 10 15	5 10 15	5 10 15	5 10 15
1250	5 10	5 10 15	5 10	5 10 15	5 10 15 20	5 10 15 20	5 10 15 20
1500	5 10	5 10 15	5 10	5 10 15	5 10 15 20	5 10 15 20	5 10 15 20
1600	5 10	5 10 15	5 10	5 10 15	5 10 15 20	5 10 15 20	5 10 15 20

Возможен заказ типов, отличных от указанных в таблице.

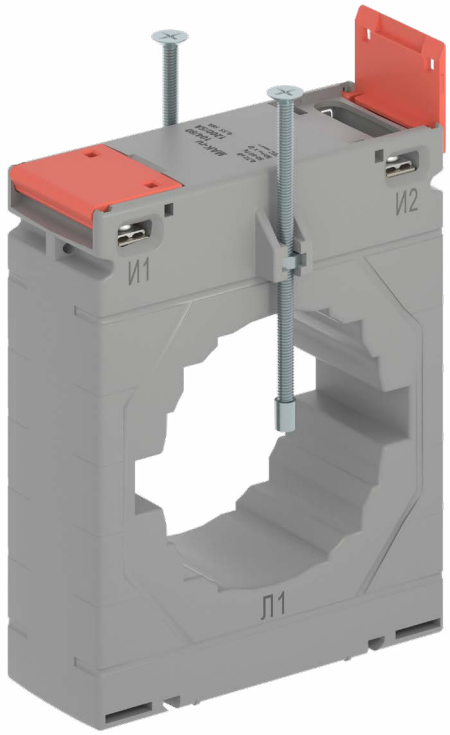

MAK-ru® 104/80

MAK-ru 104/80 – 1200/5 – 0,5 – 15

ИСПОЛНЕНИЕ ТРАНСФОРМАТОРА

КОЭФФИЦИЕНТ ТРАНСФОРМАЦИИ:
НОМИНАЛЬНЫЙ ТОК ПЕРВИЧНОЙ ОБМОТКИ: 1200 А
НОМИНАЛЬНЫЙ ТОК ВТОРИЧНОЙ ОБМОТКИ: 5 А

КЛАСС ТОЧНОСТИ: 0,5

НОМИНАЛЬНАЯ НАГРУЗКА: 15 ВА

Номинальный ток вторичной обмотки:	5 А	1 А
Для токов:	400-2500 А	800-2000 А
Класс точности:	0,2; 0,5; 0,2S, 0,5S; 1; 3; 5 P; 10 P	0,5; 1; 3; 5P; 10P
Фактор защиты:	FS5	FS5
Номинальная нагрузка при cos φ = 1.0, ВА:	1; 1,5; 2,5; 5	
Номинальная нагрузка при cos φ = 0.8, ВА:	3; 3,75; 5; 10; 15; 20	

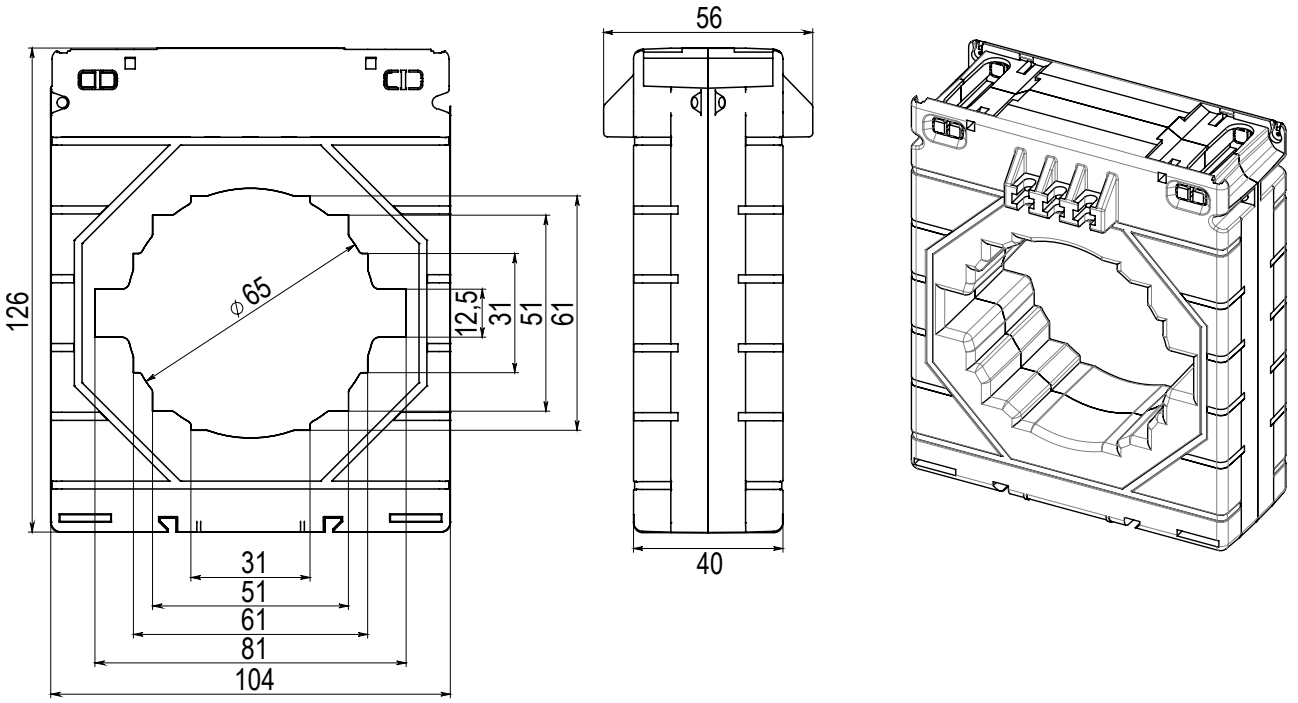

Вторичный ток 1А

ТОК ПЕРВИЧНОЙ ОБМОТКИ, А	НОМИНАЛЬНАЯ НАГРУЗКА, ВА (ДЛЯ КЛАССОВ ТОЧНОСТИ)						
	0.5S	0.2	0.5	1	3	5P	10P
800	-	-	5	5	5	5	5
1000	-	-	5 10 15	5 10 15	5 10 15	5 10 15	5 10 15
1200	-	-	5 10 15	5 10 15	5 10 15	5 10 15	5 10 15
1250	-	-	5 10 15	5 10 15	5 10 15	5 10 15	5 10 15
1500	-	-	5 10 15	5 10 15	5 10 15	5 10 15	5 10 15
1600	-	-	5 10 15	5 10 15	5 10 15	5 10 15	5 10 15
2000	-	-	5 10 15	5 10 15	5 10 15	5 10 15	5 10 15

Вторичный ток 5А

ТОК ПЕРВИЧНОЙ ОБМОТКИ, А	НОМИНАЛЬНАЯ НАГРУЗКА, ВА (ДЛЯ КЛАССОВ ТОЧНОСТИ)						
	0.2S	0.5S	0.2	0.5	1	3	5P/10P
400	-	-	-	3,75 5	3,75 5 10	3,75 5 10	3,75 5 10
500	-	-	-	3,75 5	3,75 5 10	3,75 5 10	3,75 5 10
600	1 1,5 2,5	2,5 3,75 5	1 2,5	3,75 5	3,75 5 10	3,75 5 10	3,75 5 10
750	2,5 3,75 5	2,5 3,75 5	2,5 3,75 5	5 10	5 10 15	5 10 15	5 10 15
800	3,75 5	3,75 5 10	2,5 3,75 5	5 10	5 10 15	5 10 15	5 10 15
1000	3,75 5	5 10 15	3,75 5 10	5 10 15 20	5 10 15	5 10 15	5 10 15
1200	3,75 5	5 10 15	3,75 5 10	5 10 15 20	5 10 15 20	5 10 15 20	5 10 15 20
1250	3,75 5	5 10 15	3,75 5 10	5 10 15 20	5 10 15 20	5 10 15 20	5 10 15 20
1500	3,75 5 10	5 10 15	3,75 5 10	5 10 15 20	5 10 15 20	5 10 15 20	5 10 15 20
1600	3,75 5 10	5 10 15	3,75 5 10	5 10 15 20	5 10 15 20	5 10 15 20	5 10 15 20
2000	3,75 5 10	5 10 15 20	5 10 15	5 10 15 20	5 10 15 20	5 10 15 20	5 10 15 20
2500	3,75 5 10	5 10 15 20	5 10 15	5 10 15 20	5 10 15 20	5 10 15 20	5 10 15 20

Возможен заказ типов, отличных от указанных в таблице.

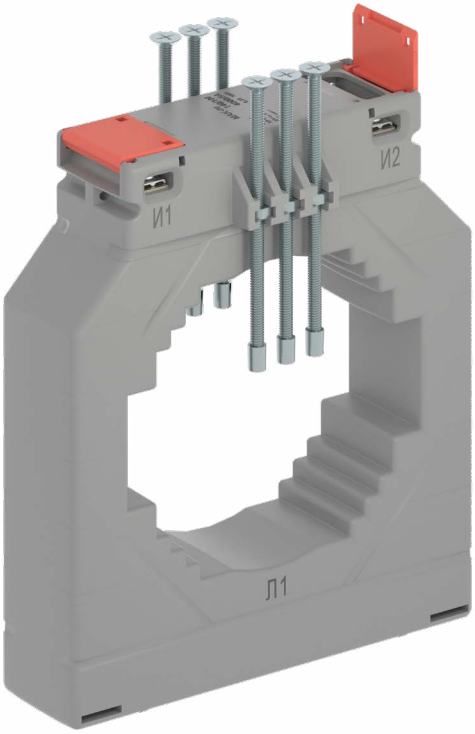

MAK-ru® 140/100

MAK-ru 140/100 – 3000/5 – 0,5 – 20

ИСПОЛНЕНИЕ ТРАНСФОРМАТОРА

КОЭФФИЦИЕНТ ТРАНСФОРМАЦИИ:
НОМИНАЛЬНЫЙ ТОК ПЕРВИЧНОЙ ОБМОТКИ: 3000 А
НОМИНАЛЬНЫЙ ТОК ВТОРИЧНОЙ ОБМОТКИ: 5 А

КЛАСС ТОЧНОСТИ: 0,5

НОМИНАЛЬНАЯ НАГРУЗКА: 20 ВА

Номинальный ток вторичной обмотки:	5 А	1 А
Для токов:	400-4000 А	1000-3000 А
Класс точности:	0,2; 0,5; 0,2S, 0,5S; 1; 3; 5 P; 10 P	0,5; 1; 3; 5P; 10P
Фактор защиты:	FS5	FS5
Номинальная нагрузка при cos φ = 1.0, ВА:	1; 1,5; 2,5; 5	
Номинальная нагрузка при cos φ = 0.8, ВА:	3; 3,75; 5; 10; 15; 20; 30; 40; 50	

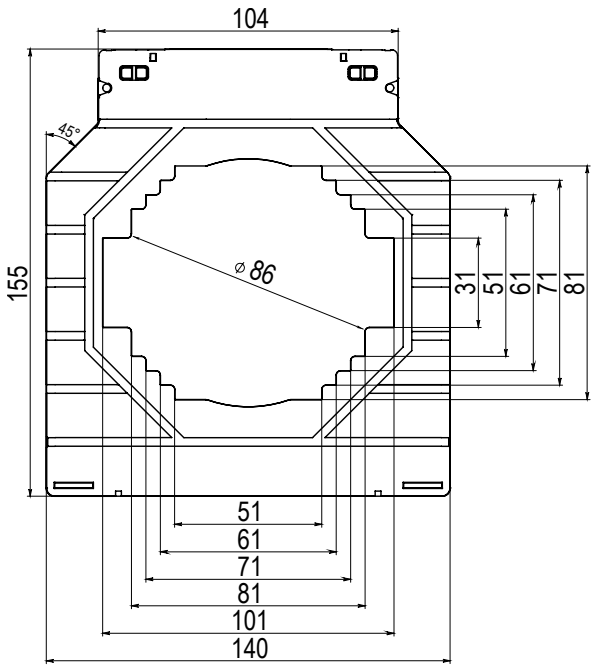

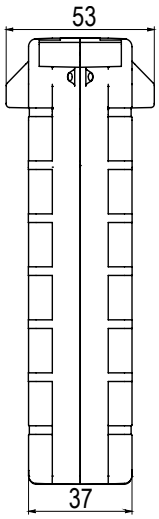

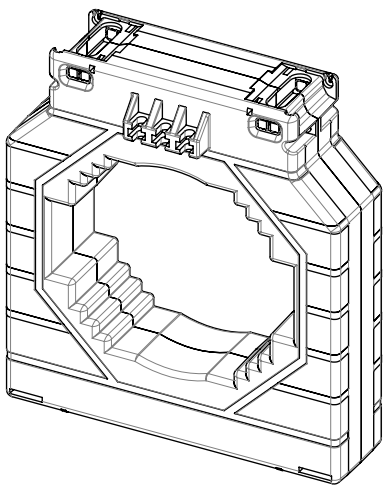

Вторичный ток 1А

ТОК ПЕРВИЧНОЙ ОБМОТКИ, А	НОМИНАЛЬНАЯ НАГРУЗКА, ВА (ДЛЯ КЛАССОВ ТОЧНОСТИ)							
	0.2S	0.5S	0.2	0.5	1	3	5P	10P
1000	-	-	-	5 10	5 10	5 10	5 10	5 10
1200	-	-	-	5 10 15	5 10 15	5 10 15	5 10 15	5 10 15
1250	-	-	-	5 10 15	5 10 15	5 10 15	5 10 15	5 10 15
1500	-	-	-	5 10 15	5 10 15	5 10 15	5 10 15	5 10 15
1600	-	-	-	5 10 15	5 10 15	5 10 15	5 10 15	5 10 15
2000	-	-	-	5 10 15	5 10 15	5 10 15	5 10 15	5 10 15
2500	-	-	-	5 10 15	5 10 15	5 10 15	5 10 15	5 10 15
3000	-	-	-	5 10 15	5 10 15	5 10 15	5 10 15	5 10 15

Вторичный ток 5А

ТОК ПЕРВИЧНОЙ ОБМОТКИ, А	НОМИНАЛЬНАЯ НАГРУЗКА, ВА (ДЛЯ КЛАССОВ ТОЧНОСТИ)						
	0.2S	0.5S	0.2	0.5	1	3	5P/10P
400	-	-	-	3,75 5	5 10	5 10	5 10
500	1 2,5	2,5 3,75	1,5 2,5	5 10	5 10	5 10	5 10
600	2,5 3,75	3,75 5	2,5 3,75	5 10	5 10 15	5 10 15	5 10 15
750	3,75 5	3,75 5	3,75 5	5 10 15	5 10 15 20	5 10 15 20	5 10 15 20
800	3,75 5	3,75 5	3,75 5	5 10 15	5 10 15 20	5 10 15 20	5 10 15 20
1000	5 10	5 10	5 10	5 10 15	5 10 15 20	5 10 15 20	5 10 15 20
1200	5 10	5 10 15	5 10 15	5 10 15	5 10 15 20	5 10 15 20	5 10 15 20
1250	5 10	5 10 15	5 10 15	5 10 15	5 10 15 20	5 10 15 20	5 10 15 20
1500	5 10	5 10 15	5 10 15	5 10 15	5 10 15 20	5 10 15 20	5 10 15 20
1600	5 10	5 10 15	5 10 15	5 10 15	5 10 15 20	5 10 15 20	5 10 15 20
2000	5 10	5 10 15	5 10 15	5 10 15 20	5 10 15 20	5 10 15 20	5 10 15 20
2500	5 10	5 10 15	5 10 15	5 10 15 20	5 10 15 20	5 10 15 20	5 10 15 20
3000	5 10	5 10 15 20	5 10 15	5 10 15 20 30	5 10 15 20	5 10 15 20	5 10 15 20
4000	5 10	5 10 15 20	5 10 15	5 10 15 20 30 50	5 10 15 20 30 50	5 10 15 20 30 50	5 10 15 20 30 50

Возможен заказ типов, отличных от указанных в таблице.

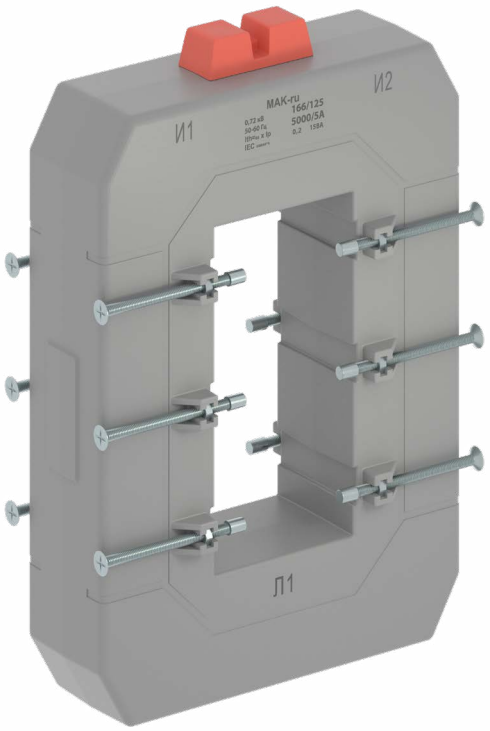

MAK-ru® 166/125

MAK-ru 166/125 – 5000/5 – 0,5 – 30

ИСПОЛНЕНИЕ ТРАНСФОРМАТОРА

КОЭФФИЦИЕНТ ТРАНСФОРМАЦИИ:
НОМИНАЛЬНЫЙ ТОК ПЕРВИЧНОЙ ОБМОТКИ: 5000 А
НОМИНАЛЬНЫЙ ТОК ВТОРИЧНОЙ ОБМОТКИ: 5 А

КЛАСС ТОЧНОСТИ: 0,5

НОМИНАЛЬНАЯ НАГРУЗКА: 30 ВА

Номинальный ток вторичной обмотки:	5 А	1 А
Для токов:	600-5000 А	1000-4000 А
Класс точности:	0,2; 0,5; 0,2S, 0,5S; 1; 3; 5 P; 10 P	0,5; 1; 3; 5P; 10P
Фактор защиты:	FS5	FS5
Номинальная нагрузка при cos φ = 1.0, ВА:	5	
Номинальная нагрузка при cos φ = 0.8, ВА:	5; 3,75 10; 15; 20; 30; 40; 50	

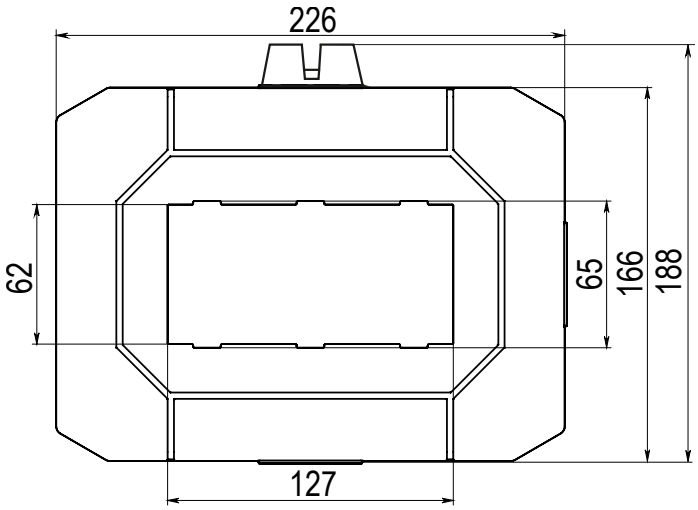

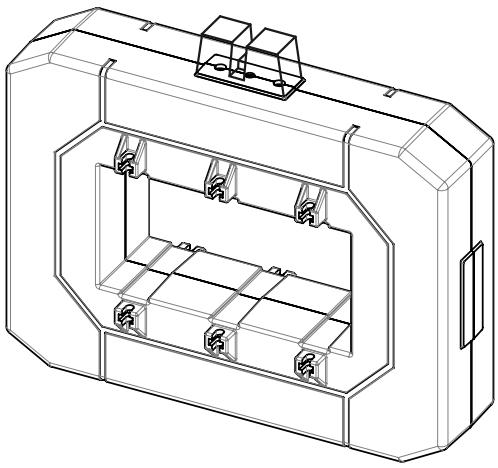

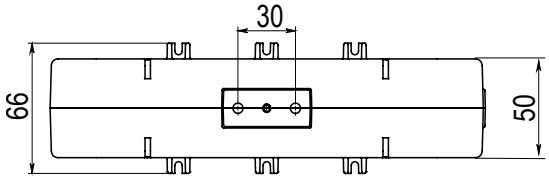

Вторичный ток 1А

ТОК ПЕРВИЧНОЙ ОБМОТКИ, А	НОМИНАЛЬНАЯ НАГРУЗКА, ВА (ДЛЯ КЛАССОВ ТОЧНОСТИ)							
	0.2S	0.5S	0.2	0.5	1	3	5P	10P
1000	-	-	-	5 10	5 10	5 10	5 10	5 10
1200	-	-	-	5 10 15	5 10 15	5 10 15	5 10 15	5 10 15
1250	-	-	-	5 10 15	5 10 15	5 10 15	5 10 15	5 10 15
1500	-	-	-	5 10 15	5 10 15	5 10 15	5 10 15	5 10 15
1600	-	-	-	5 10 15	5 10 15	5 10 15	5 10 15	5 10 15
2000	-	-	-	5 10 15	5 10 15	5 10 15	5 10 15	5 10 15
2500	-	-	-	5 10 15	5 10 15	5 10 15	5 10 15	5 10 15
3000	-	-	-	5 10 15	5 10 15	5 10 15	5 10 15	5 10 15
4000	-	-	-	5 10 15	5 10 15	5 10 15	5 10 15	5 10 15

Вторичный ток 5А

ТОК ПЕРВИЧНОЙ ОБМОТКИ, А	НОМИНАЛЬНАЯ НАГРУЗКА, ВА (ДЛЯ КЛАССОВ ТОЧНОСТИ)						
	0.2S	0.5S	0.2	0.5	1	3	5P/10P
600	3,75 5	3,75 5	3,75 5	5	5 10	5 10	5 10
750	5 10	5 10	3,75 5	5 10	5 10	5 10	5 10
800	5 10	5 10	3,75 5	5 10	5 10	5 10	5 10
1000	5 10	5 10	5 10	5 10	10 15	10 15	10 15
1200	10 15	10 15	5 10	5 10	10 15	10 15	10 15
1250	10 15	10 15	5 10	5 10	10 15	10 15	10 15
1500	10 15	10 15	5 10	10 15	10 20 30	15 20 30	15 20 30
1600	10 15	10 15	5 10	10 15	15 20 30	15 20 30	15 20 30
2000	15 20 30	15 20 30	5 10	10 15	15 20 30	15 20 30	15 20 30
2500	15 20 30	15 20 30	10 15 20	10 15 20	15 20 30	15 20 30	15 20 30
3000	15 20 30	15 20 30	10 15 20	15 20 30	15 20 30	15 20 30	15 20 30
4000	15 20 30	15 20 30	10 15 20 30	15 20 30 40	15 20 30 40	15 20 30 40	15 20 30 40
5000	15 20 30	15 20 30	10 15 20 30	15 20 30 40	20 30 40 50	20 30 40 50	20 30 40 50

Возможен заказ типов, отличных от указанных в таблице.

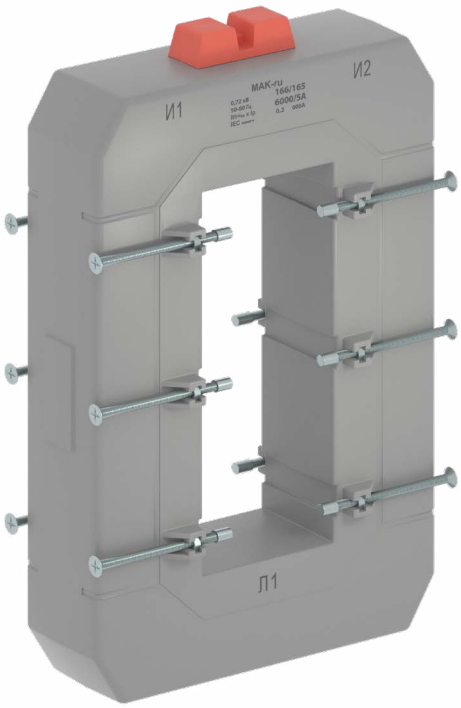

MAK-ru® 166/165

MAK-ru 166/165 - 6000/5 - 0,5 - 30

ИСПОЛНЕНИЕ ТРАНСФОРМАТОРА

КОЭФФИЦИЕНТ ТРАНСФОРМАЦИИ:
НОМИНАЛЬНЫЙ ТОК ПЕРВИЧНОЙ ОБМОТКИ: 6000 А
НОМИНАЛЬНЫЙ ТОК ВТОРИЧНОЙ ОБМОТКИ: 5 А

КЛАСС ТОЧНОСТИ: 0,5

НОМИНАЛЬНАЯ НАГРУЗКА: 30 ВА

Номинальный ток вторичной обмотки:	5 А	1 А
Для токов:	1000-6000 А	1000-5000 А
Класс точности:	0,2; 0,5; 0,2S, 0,5S; 1; 3; 5 P; 10 P	0,5; 1; 3; 5P; 10P
Фактор защиты:	FS5	FS5
Номинальная нагрузка при cos φ = 1.0, ВА:	5	
Номинальная нагрузка при cos φ = 0.8, ВА:	5; 3,75 10; 15; 20; 30; 40; 50	

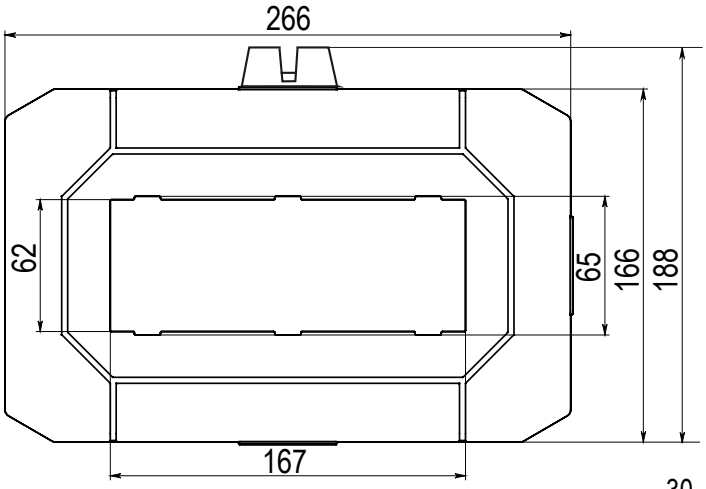

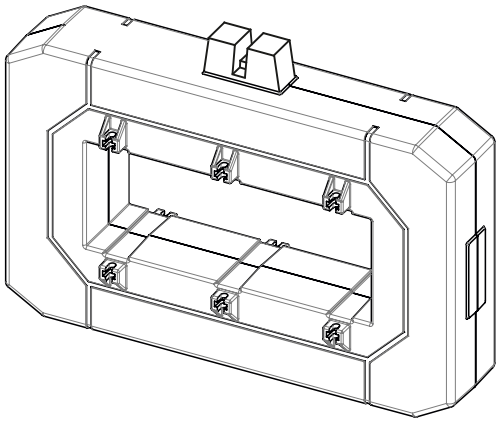

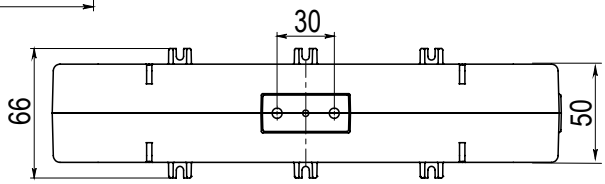

Вторичный ток 1А

ТОК ПЕРВИЧНОЙ ОБМОТКИ, А	НОМИНАЛЬНАЯ НАГРУЗКА, ВА (ДЛЯ КЛАССОВ ТОЧНОСТИ)							
	0.2S	0.5S	0.2	0.5	1	3	5P	10P
1000	-	-	-	5 10	5 10	5 10	5 10	5 10
1200	-	-	-	5 10 15	5 10 15	5 10 15	5 10 15	5 10 15
1250	-	-	-	5 10 15	5 10 15	5 10 15	5 10 15	5 10 15
1500	-	-	-	5 10 15	5 10 15	5 10 15	5 10 15	5 10 15
1600	-	-	-	5 10 15	5 10 15	5 10 15	5 10 15	5 10 15
2000	-	-	-	5 10 15	5 10 15	5 10 15	5 10 15	5 10 15
2500	-	-	-	5 10 15	5 10 15	5 10 15	5 10 15	5 10 15
3000	-	-	-	5 10 15	5 10 15	5 10 15	5 10 15	5 10 15
4000	-	-	-	5 10 15	5 10 15	5 10 15	5 10 15	5 10 15
5000	-	-	-	5 10 15	5 10 15	5 10 15	5 10 15	5 10 15

Вторичный ток 5А

ТОК ПЕРВИЧНОЙ ОБМОТКИ, А	НОМИНАЛЬНАЯ НАГРУЗКА, ВА (ДЛЯ КЛАССОВ ТОЧНОСТИ)						
	0.2S	0.5S	0.2	0.5	1	3	5P/10P
1000	5 10	5 10	5 10	5 10	5 10	5 10	5 10
1200	5 10	5 10	5 10	5 10	5 10	5 10	5 10
1250	5 10	5 10	5 10	5 10	5 10 15	5 10 15	5 10 15
1500	10 15 20	10 15 20	10 15 20	10 15 20	10 15 20	10 15 20	10 15 20
2000	10 15 20	10 15 20	10 15 20	10 15 20 30	10 15 20 30	10 15 20 30	10 15 20 30
2500	10 15 20	10 15 20	10 15 20	10 15 20 30	10 15 20 30	10 15 20 30	10 15 20 30
3000	15 20 30	15 20 30	15 20 30	10 15 20 30	10 15 20 30	10 15 20 30	10 15 20 30
4000	15 20 30	15 20 30	15 20 30	10 15 20 30	20 30 40 50	10 15 20 30	10 15 20 30
5000	15 20 30	15 20 30	15 20 30	20 30 40 50	20 30 40 50	20 30 40 50	20 30 40 50
6000	15 20 30	15 20 30	15 20 30	20 30 40 50	20 30 40 50	20 30 40 50	20 30 40 50

Возможен заказ типов, отличных от указанных в таблице.

КАТАЛОГ ТРАНСФОРМАТОРОВ MAK-ru®

ООО «ЭЛЕРОН про»

188540, Ленинградская область,
г. Сосновый Бор, ул. Индустриальная, д. 3

+7 812 665-7-555

КООРДИНАТЫ: 59°51′12.2′′ N 29°04′27.4′′ E

АДРЕС НА **GOOGLE** КАРТАХ